ДВОЙНОЙ КОНДИЦИОНЕР
<Модели с левым рулем и задним отопителем>

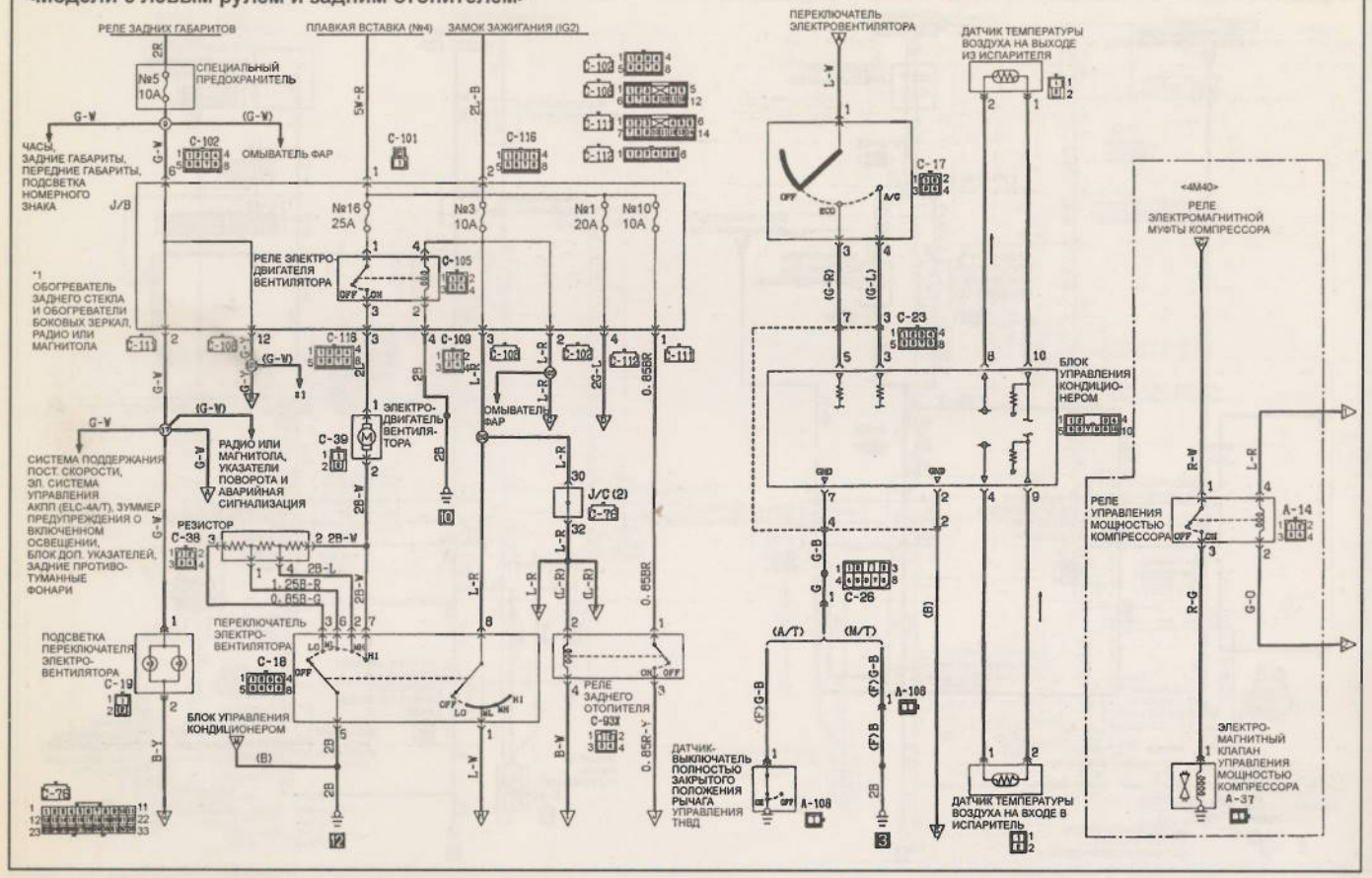

ДВОЙНОЙ КОНДИЦИОНЕР
<Модели с левым рулем и задним отопителем> (Продолжение)

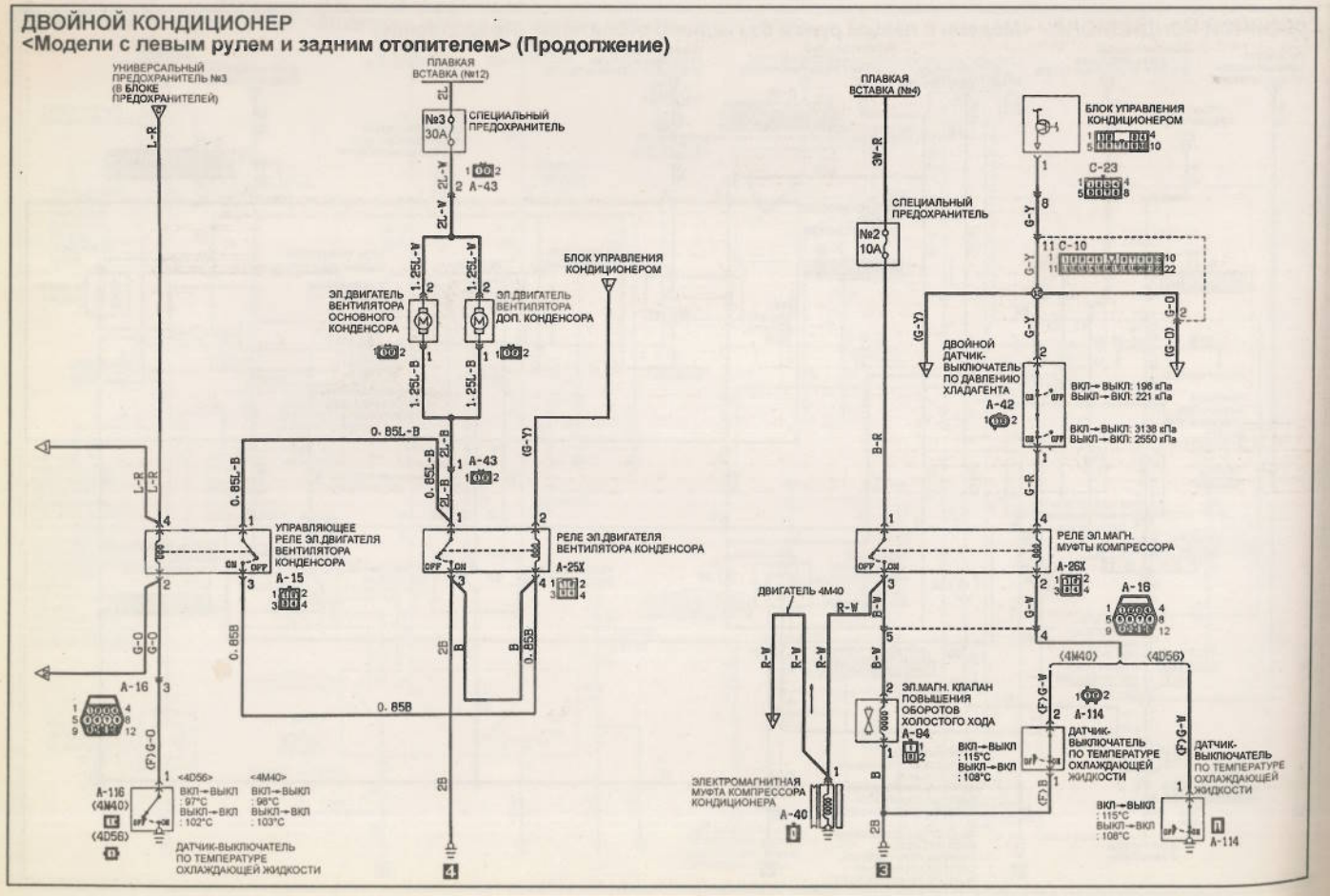

ДВОЙНОЙ КОНДИЦИОНЕР
<Модели с левым рулем и задним отопителем> (Продолжение)

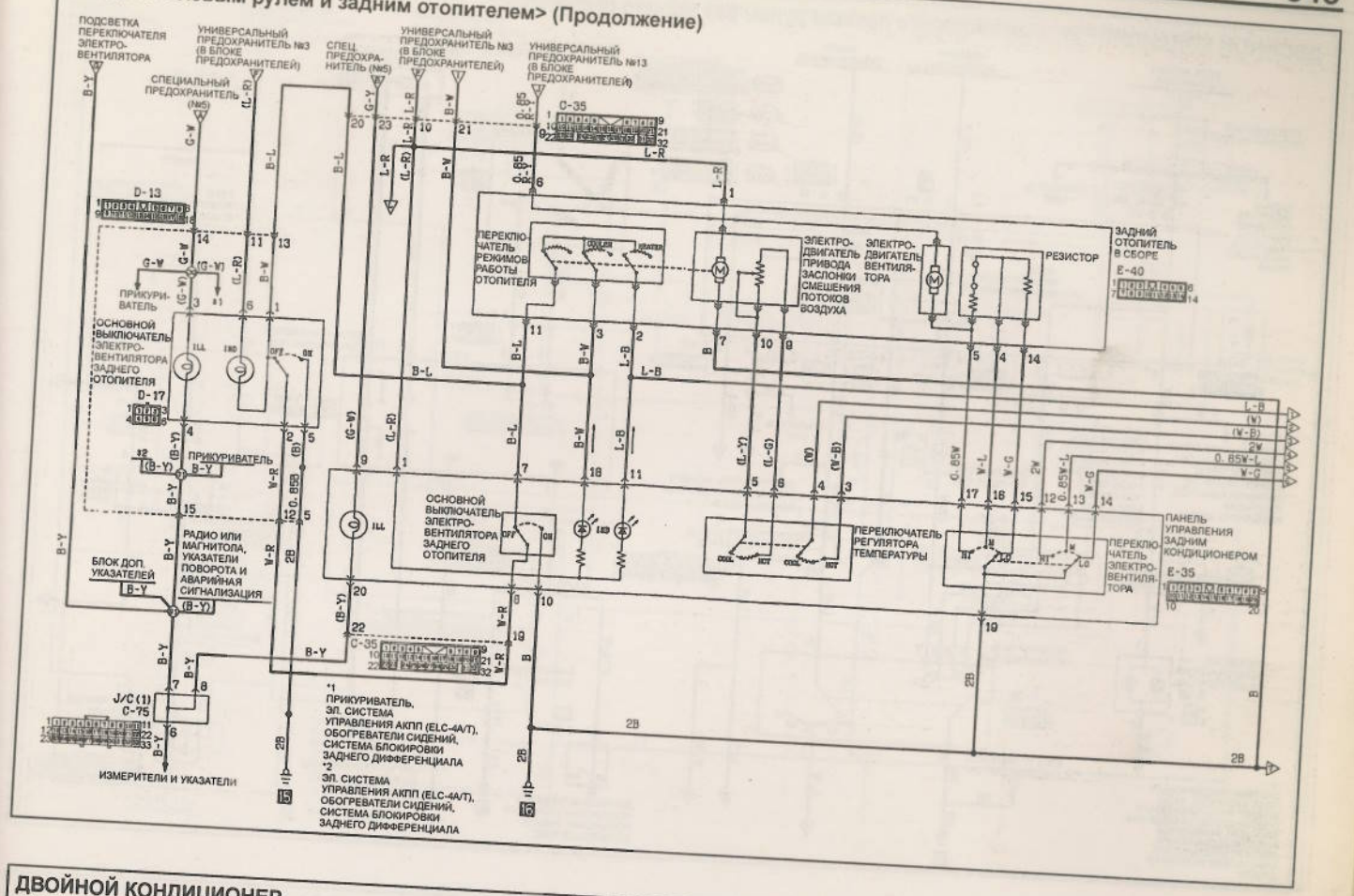
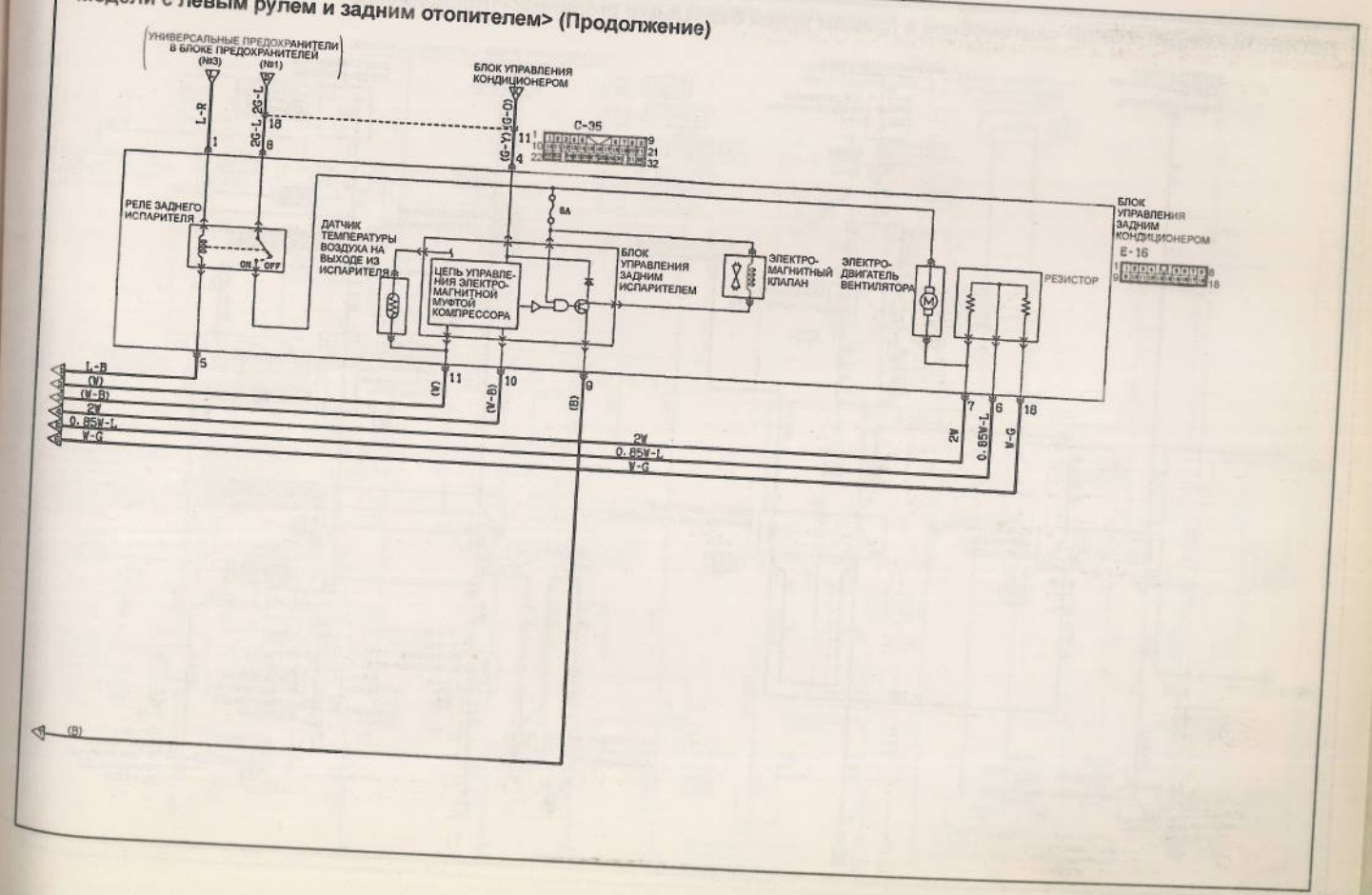
ДВОЙНОЙ КОНДИЦИОНЕР
<Модели с левым рулем и задним отопителем> (Продолжение)